WEBASTO

Betr.:
Re.:
Objet:
Oggetto:
Betr.:

HL 18 B / D

INFO Nr. 180a November 1986

Ident-Nr. 770.193 - 7.8611 / d, e, f

Webasto AG Fahrzeugtechnik · Postfach 80 · D-8035 Stockdorf

(D) – Geänderte Dichtung
– Eingebauter Sicherheitsschalter

(GB) – Modified gasket
– Mounted safety switch

(F) – Joint modifié
– Commutateur de sécurité installé

(I) – Guarnizioni nuovi
– Interruttore di sicurezza montato

(S) – Ny packing
– Monterad säkerhetsströmbrytaren

Anmerkung: *Mit dieser Information Nr. 180a (Ausgabe November 1986) wird die Information Nr. 180 (Ausgabe Mai 1984) ungültig. Bitte tauschen Sie diese aus.*
Remark: *This information No. 180a (november 1986 issue) supersides the may 1984 issue of information 180. Please replace.*
Observation: *Cette information no. 180a (édition novembre 1986) rend caduque l'information no. 180 (édition mai 1984). Veuillez remplacer.*

1. Dichtungen (Abb. 1)

Durch den Schnellwechselständer können beim Ausbau des Heizgeräts Brennluft- und Abgasstutzenführungen im Fahrzeug verbleiben.

Es sind **in jedem Falle** beim Wiedereinbau des Heizgeräts die Dichtungen (2, 3, 4) zwischen Heizgerät und Ständer **unbedingt zu erneuern!**

Bitte achten Sie dabei auf **einwandfreie Lage** und **sorgfältigen Sitz**.

Die Dichtung (6) ist zusätzlich **nur bei Ausbau** des **Ständers** zu erneuern.

1. Gaskets (Fig. 1)

The quick-break support is designed for rapid dismantling the heater. Combustion air pipe and exhaust air pipe remains secured in the vehicle.

At all events the gaskets (2, 3, 4) between heater and support **should be renewed** when the heater is dismantled.

Please pay attention to **a exact position** and **careful seat**.

The gasket (6) should be renewed **for dismantling only** of the **support.**

1. Joints (Fig. 1)

Le support est appliqué pour montage rapide. Les tubulures de l'air de combustion et des gaz d'échappement restent en place dans le véhicule pendant le démontage de l'appareil.

En tout cas les joints (2, 3, 4) de l'appareil et du support **doivent être remplacés absolument.**

Une **position exacte** et **une place propre** sont à prendre en considération.

Le joint (6) doit être remplacé **pour le démontage** du **support** seulement.

2. Sicherheitschalter (Abb. 1)

Der am Heizgerät ab Geräte-Nr.
– 6.338 (für HL 18 B)
– 17.841 (für HL 18 D)
montierte Sicherheitschalter (7) unterbricht den Gerätebetrieb, wenn er am Ständer (5) nicht fest aufliegt und durch die Feder (5.1) hochgedrückt wird.

2. Safety switch (Fig. 1)

The safety switch (7) is introduced on heater from
– no. 6.338 (for HL 18 B),
– no. 17.841 (for HL 18 D).
The operation of the heater disconnects, if the support (5) is not mounted stationary and the spring (5.1) is turned up.

2. Commutateur de sécurité (Fig. 1)

Le commutateur de sécurité (7) a été mis en place à partir des appareils
– no. 6.338 (pour HL 18 B),
– no. 17.841 (pour HL 18 D).
Le fonctionnement de l'appareil est coupé au cas où le commutateur n'est pas étanche au support (5) et est tourné en haut par le ressort de serrage (5.1).

3. Hinweisschild (Abb. 1)

Auf dem Außenmantel ist ein Hinweisschild (8) für die CO_2-Einstellung angebracht.

3. Plate (Fig. 1)

A plate (8) is fixed on the top case for the CO_2-setting.

3. Plaque (Fig. 1)

Une plaque (8) est installée sur la tôle du corps pour le réglage de CO_2.

Abbildung 1 (neu) und Abbildung 2 (alt) siehe Seite 2/2.

See page 2/2 for figure 1 (new) and figure 2 (old).

Voir page 2/2 pour la figure 1 (nouveau) et la figure 2 (vieux).

Änderungen vorbehalten! · Subject to modification! · Sous réserve de modifications! · Con riserva di apportare modifiche! · Vi reserverar oss för eventuella ändringar!

Printed in Germany by Treiber-Offset, München

Abb. 1 (neu)
Fig. 1 (new)
Fig. 1 (nouveau)

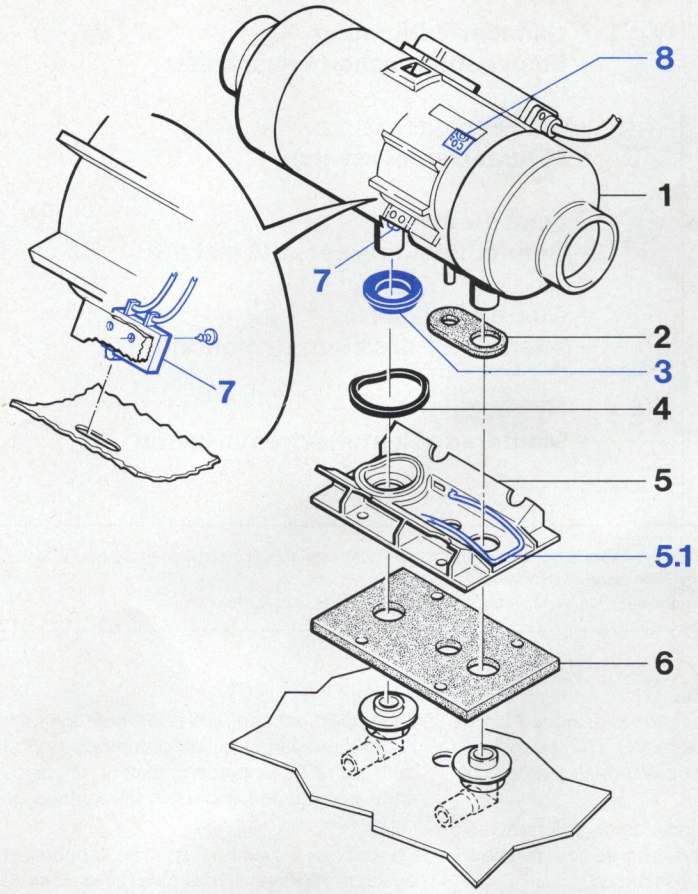

Abb. 2 (alt)
Fig. 2 (old)
Fig. 2 (vieux)

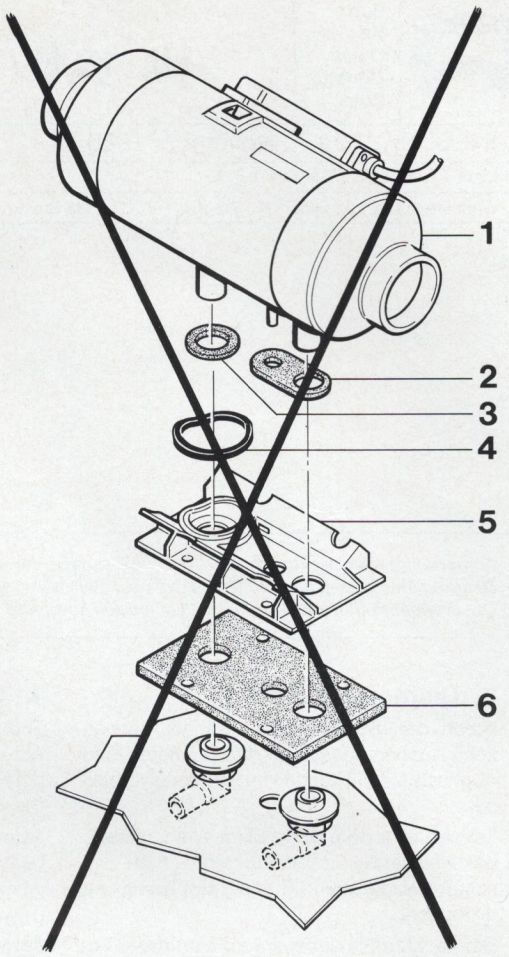

Legende für Abb. 1 (neu) und Abb. 2 (alt):

1 Heizgerät mit Sicherheitsschalter (7),
2 Gummitülle (auf Brennluft- und Brennstoffstutzen schieben),.
3 Gummitülle (auf Abgasstutzen schieben),
4 Vierkantschnurring (in Ständer einlegen),
5 Ständer mit Feder (5.1),
6 Dichtung (nur erforderlich bei Inneneinbau),
7 Sicherheitsschalter,
8 Hinweisschild zur CO_2-Einstellung

Legend for Fig. 1 (new) and Fig. 2 (old):

1 Heater with safety switch (7),
2 Rubber grommet (put on combustion air pipe and fuel pipe),
3 Rubber grommet (put on exhaust pipe),
4 Square section sealing ring (put in supp.),
5 Support with spring (5.1),
6 Gasket (required only for interior mounting),
7 Safety switch,
8 Plate for CO_2-setting

Légende pour Fig. 1 (nouv.) et Fig. 2 (vieux):

1 Appareil avec commutateur de sécurité (7),
2 Joint (fixer aux tubulures de l'air de combustion et du combustible),
3 Joint (fixer au tubulure des gaz d'échap.),
4 Joint de section carrée (fixer au support),
5 Support avec ressort de serrage (5.1),
6 Le joint (nécessaire uniquement pour montage à l'intérieur de l'habitacle),
7 Commutateur de sécurité,
8 Plaque pour réglage de CO_2